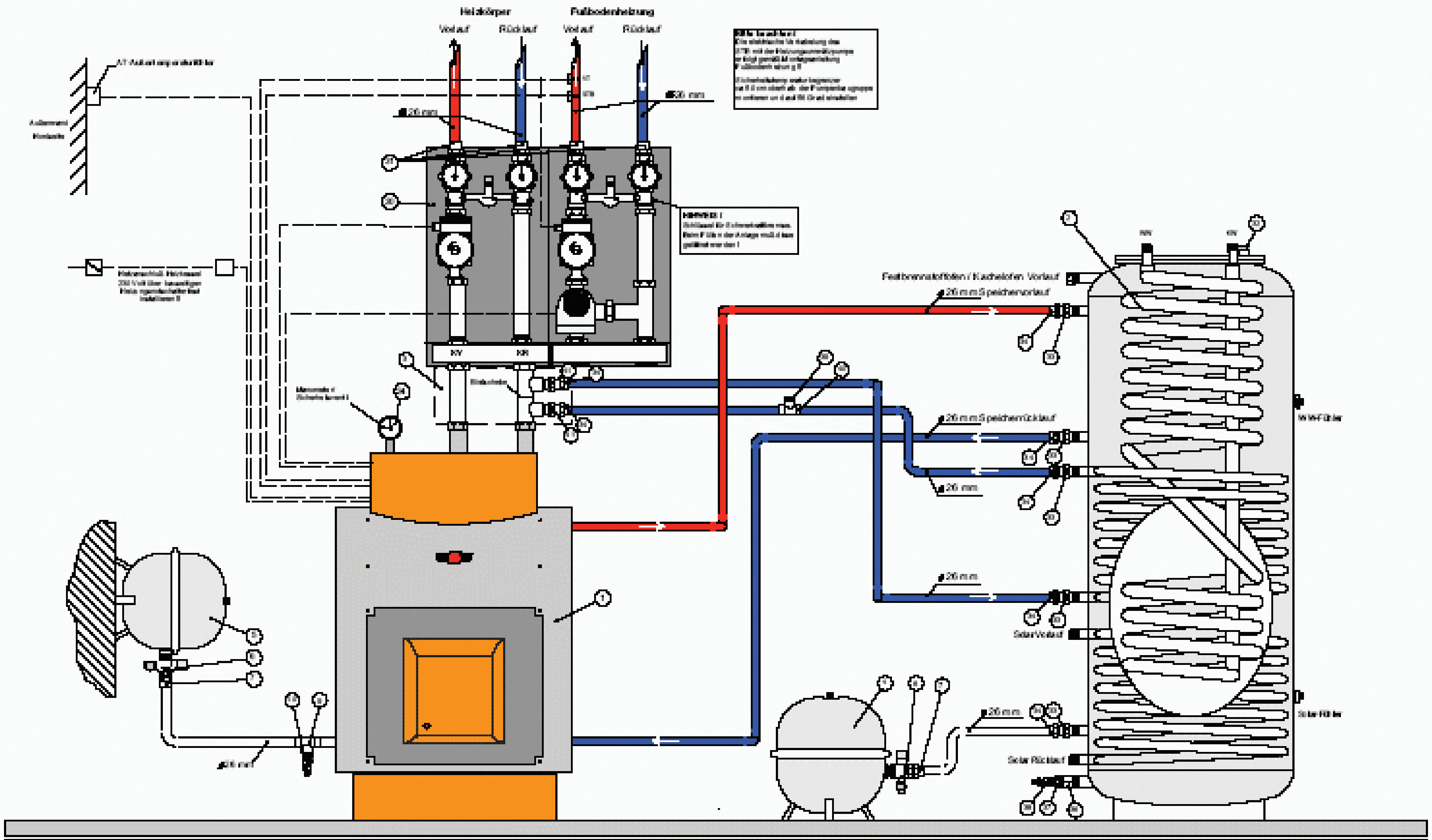

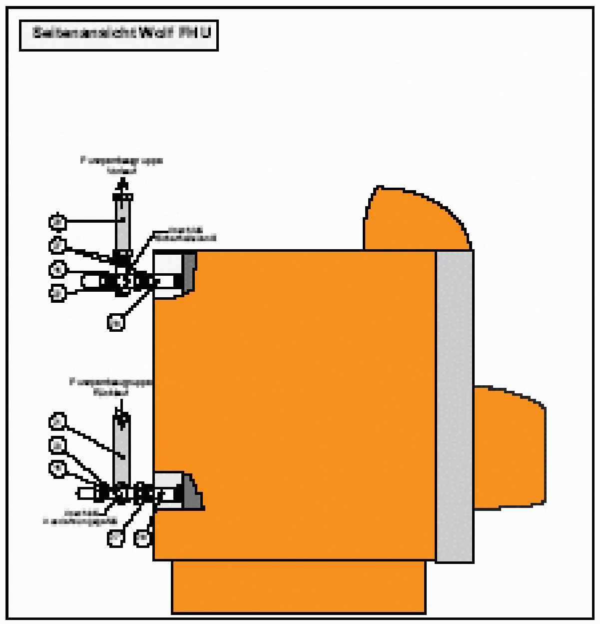

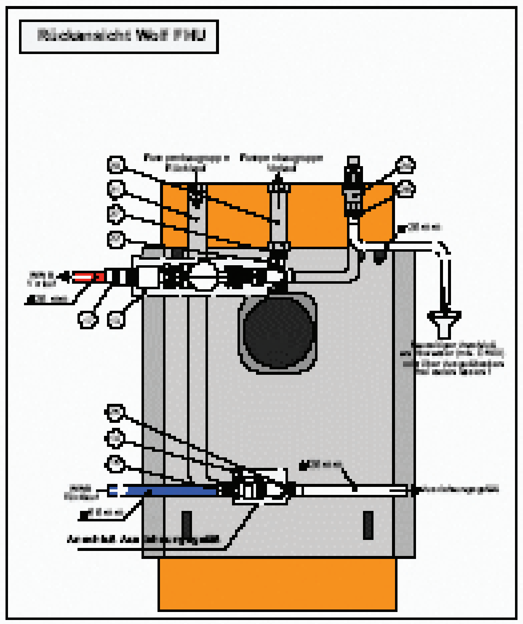

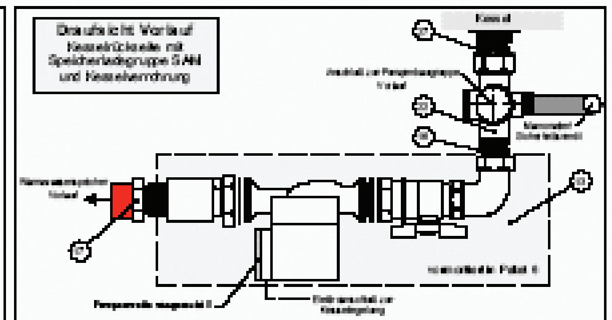

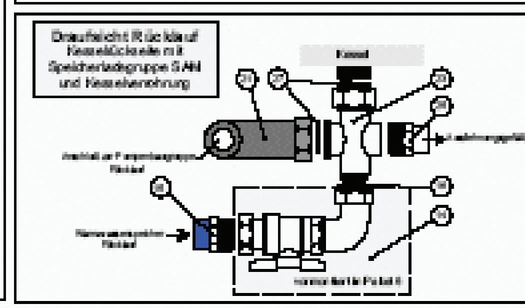

Zeichenerklärung

Pos.	Art.-Code	Artikel-Bezeichnung
1		Wolf Ölkessel FHU
2		GS ETP Speicher 450/650/800 Liter
3		Paket 16 Kesselanschlußset
	Paket HN662663	**Zubehör Ausdehnungsgefäß 35/50 Ltr.**
4		Ausdehnungsgefäß 50 Ltr.
5		Ausdehnungsgefäß 35/50 Ltr.
6		Kappenventil 3/4"
7		Nippel 26 mm x 3/4"
8		
9		T-Stück 26 mm x 1/2" x 26 mm
10		KFE-Hahn 1/2"
11		
	Paket 6	**Verrohrungsgruppe SAN-N**
13		Ladepumpe + Kugelhahn (vormontiert) Speichervorlauf
14		Kugelhahn (vormontiert) Speicherrücklauf
15		Nippel 26 mm x 1"
16		IT-Dichtung 3/4"
17		Muffe 26 mm x 1"
18		
	Paket 13	**Kesselverrohrung / Sicherheitsgruppe**
20		Kesselvorlaufrohr 1" isoliert
21		Kesselrücklaufrohr 1" isoliert
22		Messing-Anschlußteil für Kesselvorlauf
23		Messing-Anschlußteil für Kesselrücklauf
24		Sicherheitsventil mit Manometer
25		Nippel 26 mm x 3/4"
26		Nippel 26 mm x 1"
27		IT-Dichtung 1"
28		Verlängerungsstück
29		
	Paket 3	**Pumpenbaugruppe PG/PGV**
30		Pumpenbaugruppe PG/PGV
31		Nippel 26 mm x 1"
	Paket HN839	**Zubehör GS ETP Speicher**
33		Verschraubung 1"
34		Nippel 26 mm x 1"
36		Muffe 1"
37		Red-Stück 1" x 1/2"
38		KFE-Hahn 1/2"
39		Heizkörper Entlüftungsstopfen 1/2"
40		T-Stück 26 mm x 1/2" x 26 mm
41		Verschraubung 1" IA
32		Entlüfter 1/2"
	Paket HN662663	**Rauchrohre 130-150 mm FAL**
50		Rauchrohr FAL ... L: 1000 mm
51		Rauchrohr FAL ... L: 500 mm
52		Rauchrohr FAL ... Bogen 90 Grad
53		Rauchrohr FAL ... Wandfutter

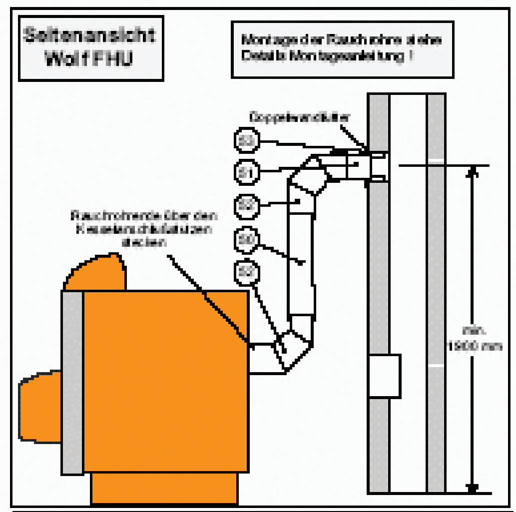

Legende:

KW	Kaltwasseranschluß
WW	Warmwasseranschluß
Z	Zirkulation
E	Entleerung
EHT	Entlüftung
AT	Außentemperaturfühler
SV	Speichervorlauf
SR	Speicherrücklauf
VT	Anlegefühler
STB	Anlegethermostat
Ø 26 mm	Rücklauf
Ø 26 mm	Vorlauf

heima

Keller-Heizzentrale

Wolf Ölkessel FHU mit Pumpenbaugruppe Tubra PG/PGV

für Heizkörper+Fußbodenheizung+Warmwasserbereitung m. ETP Speicher 450/650/800 Ltr.

Heima GmbH & Co Hausinstallationen KG
Marktplatz 1
72654 Aldingen

Hans Mustermann
Musterstr.
12345 Musterhausen

Datum:	Sachbearbeiter:	Vorgang Nr.:	Blatt:
01.01.2003	Herr Mustermann	ABC-123	1/1